Série

FTS

Diâmetros Nominais (mm)

52 62 80

Caixa e Capa em Aço Carbono Preto
Visor de Vidro, Haste e Conexão em Latão

Termômetros standard de enorme aplicação industrial devido à variedade de tamanhos e escalas. São indicados para utilização em processos e equipamentos diversos, tais como, fornos industriais, caldeiras e outros. Têm excelente precisão, repetibilidade e são fabricados com caixa em aço carbono e metais não ferrosos, possuem ótima resistência no manuseio. Alta durabilidade e baixo custo são pontos destacáveis nesta série.

- Caixa em aço carbono com acabamento preto
- Capa em aço carbono preta ou Flange cromada
- Visor em vidro plano
- Elemento sensor Bimetal Helicoidal
- Haste em latão ∅ 1/4" ou 3/8" (opcionalmente em aço inox ∅ 1/4")
- Adaptador (rosca) em latão (opcionalmente em aço inox para conexões traseiras 1/2" NPT ou BSP)
- Mostrador fundo branco com inscrições em preto e/ou vermelho (outros sob consulta)
- Precisão ± 2% em relação ao fundo de escala
- Faixa de temperatura aplicável: -30ºC à +500ºC

Comprimentos Mínimos de Haste

Diâmetro da Haste	Conexão	ESCALAS													
		0/50°C	0/60°C	0/80°C	0/100°C	0/120°C	0/150°C	0/200°C	0/250°C	0/300°C	0/350°C	0/400°C	0/500°C	-10+50°C	-30+50°C
1/4"	Inferior	150 mm	100 mm	80 mm	70 mm	60 mm	50 mm	100 mm	80 mm	70 mm	60 mm	60 mm	50 mm	100 mm	80 mm
	Traseira	80 mm	70 mm	60 mm	50 mm	50 mm	50 mm	70 mm	60 mm	50 mm	50 mm	50 mm	50 mm	70 mm	60 mm
3/8"	Inferior	60 mm	50 mm	50 mm	40 mm	40 mm	40 mm	50 mm	50 mm	40 mm	40 mm	40 mm	40 mm	50 mm	50 mm
	Traseira	50 mm	40 mm	40 mm	40 mm	40 mm	40 mm	40 mm	40 mm	40 mm	40 mm	40 mm	40 mm	40 mm	40 mm

Comprimentos Padronizados de Haste

50mm; 100mm; 150mm; 200mm; 250mm; 300mm; 350mm; 400mm; 500mm; 600mm e 700mm
outros sob consulta

Escalas Padronizadas

Escalas	Numeração	Subdivisão
-10+50 ºC	10	0,5
-30+50 ºC	10	1
0/50 ºC	5	0,5
0/60 ºC	10	0,5
0/80 ºC	10	1
0/100 ºC	10	1
0/120 ºC	20	1

Escalas	Numeração	Subdivisão
0/150 ºC	30	2
0/200 ºC	20	2
0/250 ºC	50	2
0/300 ºC	50	5
0/350 ºC	50	5
0/400 ºC	50	5
0/500 ºC	50	5

Conexões

Diâmetro (mm)	Montagem	Roscas (Conexões)						
		1/4" NPT	1/4" BSP (*)	3/8" NPT	3/8" BSP	1/2" NPT	1/2" BSP	LISO SEM ROSCA
52	Traseira	X	X	X	X	X	X	X
62	Traseira	X	X	X	X	X	X	X
80	Inferior					X	X	
	Traseira	X	X	X	X	X	X	X

(*) – CONEXÃO 1/4"BSP DISPONÍVEL SOMENTE PARA HASTES Ø 1/4"

Revisão 03 - Janeiro /2005

Diâmetro 52mm

Modelo FTS-52/2 — 52 mm

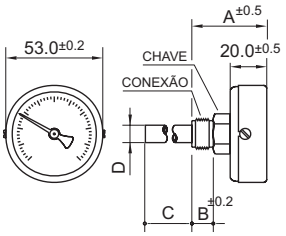

DIMENSÕES				
CONEXÃO	A (mm)	B (mm)	CHAVE	ø D
1/4"NPT	42.0	13.0	SEXT. 3/4"	1/4" ou 3/8"
1/4"BSP	40.5	12.0		SOMENTE C/ HASTE ø 1/4"
3/8"NPT	42.0	13.0	SEXT. 3/4"	1/4" ou 3/8"
3/8"BSP	41.0	12.0		
1/2"NPT	43.5	13.5	SEXT. 7/8"	
1/2"BSP	49.0	19.0		
LISO	37.0	7.0	ø 3/4"	1/4"
LISO	31.0	-----	SEXT. 3/4"	3/8"

Modelo FTS-52/4 — 52 mm

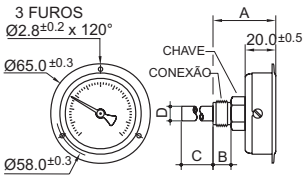

FURO DO PAINEL: Ø54.0±0.5

DIMENSÕES				
CONEXÃO	A (mm)	B (mm)	CHAVE	ø D
1/4"NPT	42.0	13.0	SEXT. 3/4"	1/4" ou 3/8"
1/4"BSP	40.5	12.0		SOMENTE C/ HASTE ø 1/4"
3/8"NPT	42.0	13.0	SEXT. 3/4"	1/4" ou 3/8"
3/8"BSP	41.0	12.0		
1/2"NPT	43.5	13.5	SEXT. 7/8"	
1/2"BSP	49.0	19.0		
LISO	37.0	7.0	ø 3/4"	1/4"
LISO	31.0	-----	SEXT. 3/4"	3/8"

Diâmetro 62mm

Modelo FTS-62/2 — 62 mm

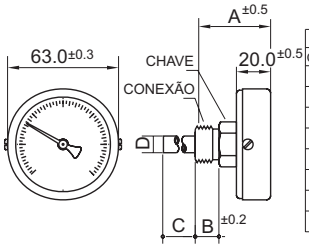

DIMENSÕES				
CONEXÃO	A (mm)	B (mm)	CHAVE	ø D
1/4"NPT	42.0	13.0	SEXT. 3/4"	1/4" ou 3/8"
1/4"BSP	40.5	12.0		SOMENTE C/ HASTE ø 1/4"
3/8"NPT	42.0	13.0	SEXT. 3/4"	1/4" ou 3/8"
3/8"BSP	41.0	12.0		
1/2"NPT	43.5	13.5	SEXT. 7/8"	
1/2"BSP	49.0	19.0		
LISO	37.0	7.0	ø 3/4"	1/4"
LISO	31.0	-----	SEXT. 3/4"	3/8"

Modelo FTS-62/4 — 62 mm

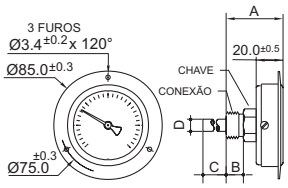

FURO DO PAINEL: Ø64.0±0.5

DIMENSÕES				
CONEXÃO	A (mm)	B (mm)	CHAVE	ø D
1/4"NPT	42.0	13.0	SEXT. 3/4"	1/4" ou 3/8"
1/4"BSP	40.5	12.0		SOMENTE C/ HASTE ø 1/4"
3/8"NPT	42.0	13.0	SEXT. 3/4"	1/4" ou 3/8"
3/8"BSP	41.0	12.0		
1/2"NPT	43.5	13.5	SEXT. 7/8"	
1/2"BSP	49.0	19.0		
LISO	37.0	7.0	ø 3/4"	1/4"
LISO	31.0	-----	SEXT. 3/4"	3/8"

Diâmetro 62mm

Modelo FTS-62/7 — 62 mm

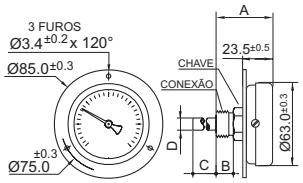

DIMENSÕES				
CONEXÃO	A (mm)	B (mm)	CHAVE	ø D
1/4"NPT	42.0	13.0	SEXT. 3/4"	1/4" ou 3/8"
1/4"BSP	40.5	12.0		SOMENTE C/ HASTE ø 1/4"
3/8"NPT	42.0	13.0	SEXT. 3/4"	1/4" ou 3/8"
3/8"BSP	41.0	12.0		
1/2"NPT	43.5	13.5	SEXT. 7/8"	
1/2"BSP	49.0	19.0		
LISO	37.0	7.0	ø 3/4"	1/4"
LISO	31.0	-----	SEXT. 3/4"	3/8"

Diâmetro 80mm

Modelo FTS-80/1 — 80 mm

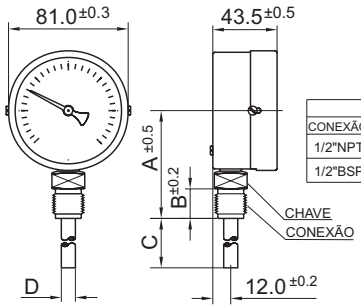

DIMENSÕES				
CONEXÃO	A (mm)	B (mm)	CHAVE	ØD
1/2"NPT	72.0	19.0	QUADR. 7/8"	1/4" ou 3/8"
1/2"BSP	73.0	20.0		

Modelo FTS-80/2 — 80 mm

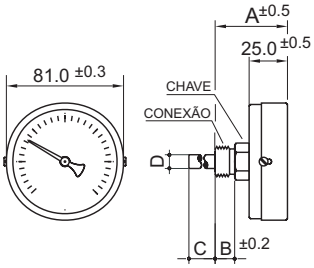

DIMENSÕES				
CONEXÃO	A (mm)	B (mm)	CHAVE	ø D
1/4"NPT	47.0	13.0	SEXT. 3/4"	1/4" ou 3/8"
1/4"BSP	45.5	12.0		SOMENTE C/ HASTE ø 1/4"
3/8"NPT	47.0	13.0	SEXT. 3/4"	1/4" ou 3/8"
3/8"BSP	46.0	12.0		
1/2"NPT	48.5	13.5	SEXT. 7/8"	
1/2"BSP	54.0	19.0		
LISO	42.0	7.0	ø 3/4"	1/4"
LISO	36.0	-----	SEXT. 3/4"	3/8"

Diâmetro 80mm

Modelo FTS-80/3 — 80 mm

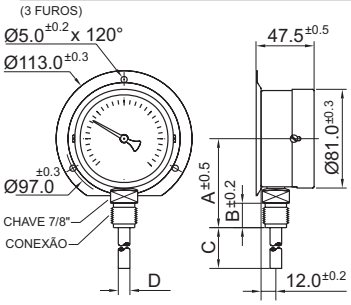

DIMENSÕES			
CONEXÃO	A (mm)	B (mm)	ø D
1/2"NPT	72.0	19.0	1/4" ou 3/8"
1/2"BSP	73.0	20.0	

Modelo FTS-80/4 — 80 mm

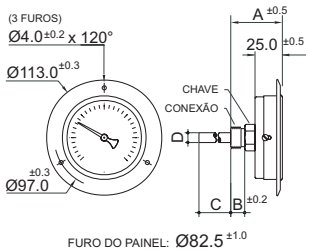

FURO DO PAINEL: Ø82.5 ±1.0

DIMENSÕES				
CONEXÃO	A (mm)	B (mm)	CHAVE	ØD
1/4"NPT	47.0	13.0	SEXT. 3/4"	1/4"ou3/8"
1/4"BSP	45.5	12.0		SOMENTE C/ HASTE Ø1/4"
3/8"NPT	47.0	13.0	SEXT. 3/4"	1/4" ou 3/8"
3/8"BSP	46.0	12.0		
1/2"NPT	48.5	13.5	SEXT. 7/8"	
1/2"BSP	54.0	19.0		
LISO	42.0	7.0	ø 3/4"	1/4"
	36.0	-----	SEXT. 3/4"	3/8"

FAMABRAS